RX1: Kablosuz Alici V1.0

PARADOX SECURITY SYSTEMS

Aciklama

RX1 Kablosuz Alici E55 ve SP serisi panellere (v5.0 veya ustu) kablosuz yayin alma yetenegini kazandirir. Bir kuruluma RX1 eklenmesi sistemde REM1/RAC1 uzaktan kumandalarin yaninda kablosuz tek onlu zon aktaricilarin (sadece SP serisi) kullanilmasini saglar.

Ozellikleri

- 32 uzaktan kumadaya kadar destekler
- 32 kablosuz zon (sadece SP Serisi)
- 2 PGM cikisi REM1/RAC1'deki tus 1 ve 2'yi takip eder (kontrol paneli programlanabilir)
- 4-telli veriyolu baglantisi
- Geribildirim LED'leri (Bus / RX)
- Yerinde firmware yukseltilebilir
- Kucuk tasarim
- RF karisimi denetimi
- Dusuk pil, sabotaj ve giris denetimi
- Aktarici sinyal gucu goruntulemesi

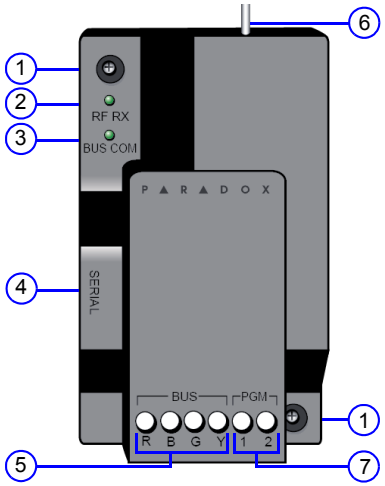

Genel Bakis

1. Montaj delikleri
2. RF RX LED'i
3. Veriyolu haberlesme LED'i
4. Seri baglanti
5. Veriyolu baglantisi
6. Anten
7. PGM baglantisi

Teknik Ozellikleri

Guc girisi voltaji:	12Vdc
Frekansi:	433MHz veya 868MHz
Hassasiyet:	-110dBm (433MHz) veya -106dBm (868MHz)
Akim tuketimi:	25mA
Ebatlari (anten yok):	5.1cm x 8.3cm x 2cm (2in x 3.25in x 0.78in)
Calisma sicakligi:	0ºC'dan 50ºC'a (32ºF'dan 122ºF'a)
PGM cikislari:	PGM1 ve PGM2 - panelinde PGM 13 ve14'u ile
Uyumluluk:	• E55 / SP Serisi kontrol paneller V5.0 veya ustu • REM1 / RAC1 uzaktan kumandalar • DCT10 / DCTXP2 / DCT2 kapi kontaklari (sadece SP Serisi) • PMD1P/PMD75/PMD85 hareket dedektor (sadece SP Serisi) • SD738 duman dedektoru (sadece SP Serisi)
Anten:	Tek kutuplu anten; Hata duzeltme algoritmasi

Konumlama

RX1'in konumu calisma performansini etkiler. Mumkun olan en iyi sinyal alimini saglamak icin asagidaki konum olculerine uyulmalidir:

- Radyo frekansi (RF) sinyali yansitan veya emen engellerden ve sinyallerde degisime neden olabilecek sinyal karismalarindan arinmis bir montaj konumu seciniz. Guclu RF alanlarinin (orn. neon isiklar, bilgisayarlar), metal cisimlerin ustune veya yanina, salter kutularinin, klimalarin yanina veya modulun hassasiyetini duserecegi ve karisikliga neden olabilecegi icin kalorifer borularinin yanina kurmaktan kacininiz
- RX1'i mumkun oldugunda yuksege kurunuz.
- Modulun menzilin ye seviyesinin altinda azaldigi icin RX1'i bodruma kurmaktan kacininiz. Eger modulu bodruma kurmak mutlaka gerekliyse modulu olabildiginde yuksege ve olabildigince birinci katin yakinina monte ediniz.

Kurulum

Bir E55 veya SP serisi panele (V5.0 ve ustu) sadece bir RX1 modulu baglanabilir

RX1'i kontrol paneline baglamak icin:

1. RX1 antenini azami algilama icin duzlestiriniz.
2. Kontrol paneline gosterildigi gibi bir 4 telli veriyolu baglantisi yapiniz.
3. Eger PGM1 veya PGM2'deki gecerli akim 150mA'i asiyorsa role kullaniniz.
4. Bir role eklemek icin RX1'in "R" terminalini rolenin "RED" terminaline baglayiniz. PGM terminalini (PGM1 veya PGM2) rolenin BLK terminaline baglayiniz.

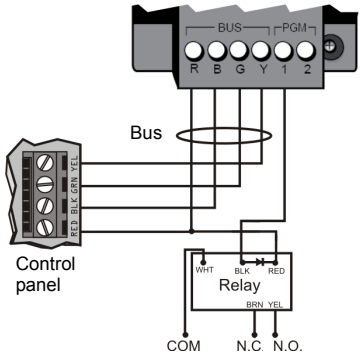

LED Geri Bildirim

Isaretler			
G = Yesil	◯ = Kpl	◯ = Acik	◯ = Yanip S.

LED Durumu	Durumu
RF RX (G)	RF sinyali aliniyor
RF RX (G)	RF karismasi
BUS COM (G)	Veriyolu ile haberlesiliyor
BUS COM ◯	Guc yok / veriyolu arizasi*

*Mumkun nedenler: GRN/YEL kisa, GRN/YEL ters, baglanti kesintisi, asiri fazla modul, dusuk veriyolu gucu

Programlamasi

Bir SP serisi veya E55 sistemine baglandigi zaman RX1 ayarlari kontrol panelinden yapilir. Panelin programlama kilavuzuna basvurunuz. Asagidaki kontrol paneli programlama kesimler kablosuz aygitlari programlamaya uygulanir (**kalin** = varsayilan):

Kesim	Aciklamasi
[061] - [092]	Kablosuz seri numarasi
[101] - [132]	Kablosuz aktarici sinyal gucu
[610] - [642]	Uzaktan kumanda tus atamasi
[651] - [682]	Uzaktan kumanda kullanici atamasi

[705]		Denetim Secenekleri	
[6]	[7]	RF Zonu Denetim Secenekleri	Keypad / Bus Modulu Denetim Secenekleri
Kap	Kap	Kapali	Kapali
Kap	**Acik**	**Sadece Ariza**	**Sadece ariza**
Acik	Kap	Devredisi: sadece ariza Kurulu: zonun alarm tipini takip	Sadece ariza
Acik	Acik	Devredisi: sesli alarm Kurulu: zonun alarm tipini takip	Sesli alarm

[706]	Genel Zon Secenekleri		
Secenek		KAPALI	ACIK
[1]	Giris denetimi suresi	**1 24 saat**	1 80 dakika

NOT: RX1 ile kullanilacak kablosuz modullerin seri numarasini kaydediniz.

Yerlesik PGM'ler

RX1'de REM1/RAC1 uzaktan kumandalarinin 1. ve 2. tuslarini takip eden iki tane yerlesik PGM'i vardir. PGM'ler ayrica programlanabilirdir ve SP serisi veya E55 panellerde (V5.0 ve ustu) PGM 13 ve 14 olarak gorunurler. PGM programlamasi ile ilgili talimatlar icin panelin Programlama Kliavuzuna basvurunuz.

URETICI FIRMA :

PARADOX SECURITY SYSTEMS LTD.
780 Industrial Blvd. St.Eustache (Quebec)
Canada J7R5V3
Tel. : (450) 491-7444
Fax.: (450) 491-7444

ITHALATCI FIRMA :

VIDEOFON GUVENLIK SISTEMLERI LTD. ŞTI.
Perpa Ticaret Merkezi A blok K.8 No.:839-841
Okmeydanı – Sisli – Istanbul – Türkiye
Tel. : 0212 320 85 60
Fax.: 0212 320 85 63
E-mail: info@videofon.com.tr

Warranty

For complete warranty information, please visit www.paradox.com/terms. Your use of the Paradox product signifies your acceptance of all warranty terms and conditions. Esprit E55 and SP Series are trademarks or registered trademarks of Paradox Security Systems Ltd. or its affiliates in Canada, the United States and/or other countries. For the latest product approvals, such as UL and CE, please visit www.paradox.com. © 2009 Paradox Security Systems Ltd. All rights reserved. Specifications may change without prior notice.

Patents

One or more of the following US patents may apply: 7046142, 6215399, 6111256, 6104319, 5920259, 5886632, 5721542, 5287111, 5119069, 5077549 and RE39406 and other pending patents may apply. Canadian and international patents may also apply.